AJUSUTABLE SPRING JACK

ジライヤー 型式:ASJ-7　コジラー 型式:ASJ-5　ミニラ 型式:ASJ-3

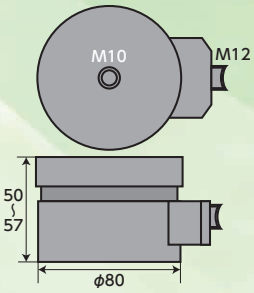

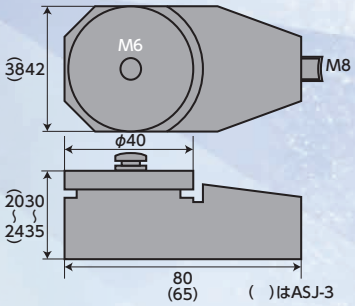

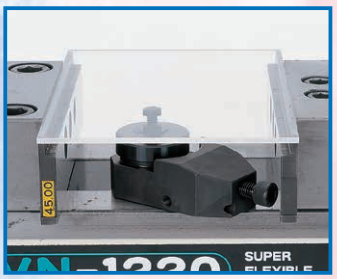

用途　マシンバイスで長物加工物のハネ出し部のビビリ止めに。
大物加工物や、平面研削での中間ジャッキに。

各部名と寸法

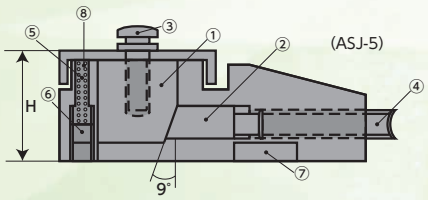

ジライヤー・コジラー・ミニラとは

- マシニングセンター、フライス加工における加工物のビビリ止めに使う、スプリング内蔵ジャッキです。
- 加工物の重量に押し下げられた高さに簡単にロックできます。
- スプリングの強さはホーローネジで調節できます。
- ジャッキ下面のマグネットにより、ズレにくくなっています。

部名 / 型式	H 高さストローク	① スタンドピン	② サイドロックピン	③ アジャストボルト	④ ロックボルト	⑤ 押上バネ	⑥ 調整ホーロ	⑦ マグネット	⑧ ストッパーボルト
ASJ-7	50～57	φ25×40	φ14×25	M10×35	M12×30	φ10×40 2ヶ	M12×16 2ヶ	φ15× 9 3ヶ	–
ASJ-5	30～35	φ20×25	φ10×28	M 6×20	M 8×30	φ 5×25 2ヶ	M 6× 5 2ヶ	φ15× 9 2ヶ	M3×8
ASJ-3	20～24	φ17×18	φ 8×23	M 4×12	M 6×20	φ 5×25 2ヶ	M 6× 5 2ヶ	φ10×10 2ヶ	M3×8

販売店

製品の仕様および外観は予告なく変更することがあります。あらかじめご了承願います。

株式会社 nji

TEL (076) 232-7150 (代)　FAX (076) 232-7160
〒920-0027 金沢市駅西新町1丁目8番16号
Eメール nji@d6.dion.ne.jp　OFFICE 東京・名古屋・大阪・金沢

詳しい使用方法等は動画で確認いただけます
検索サイトで nji 検索
URL https://www.nepo.gr.jp/nji/

No.0822